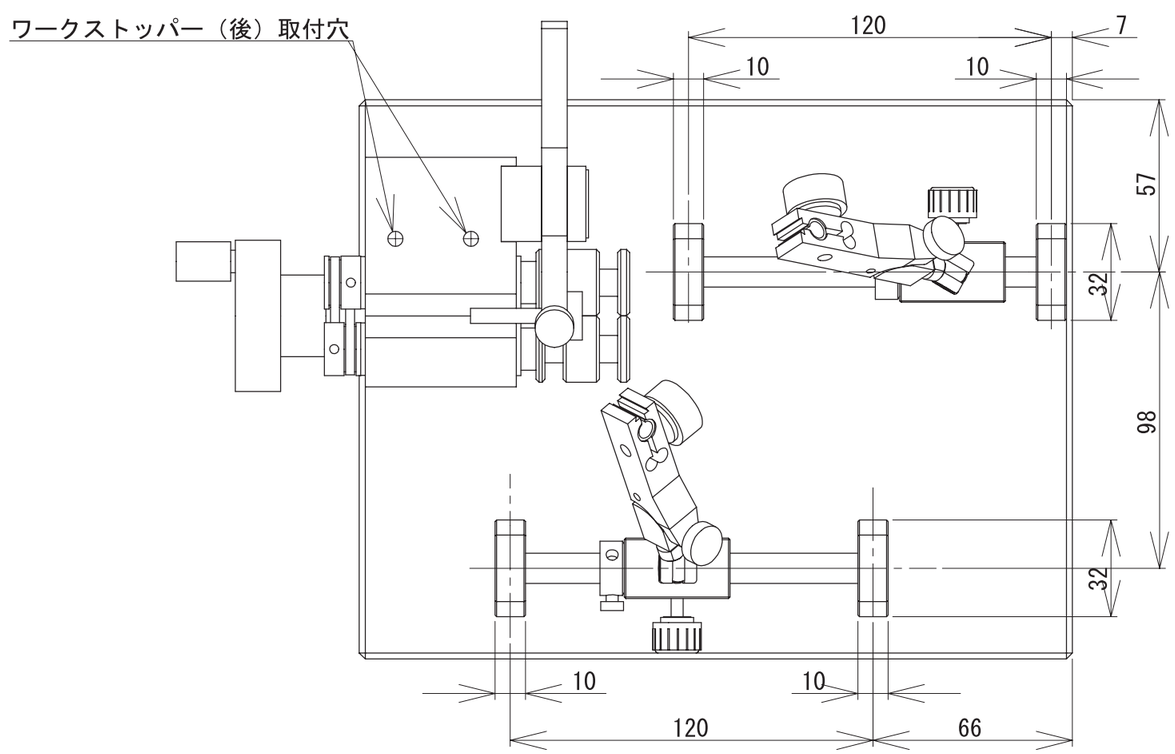

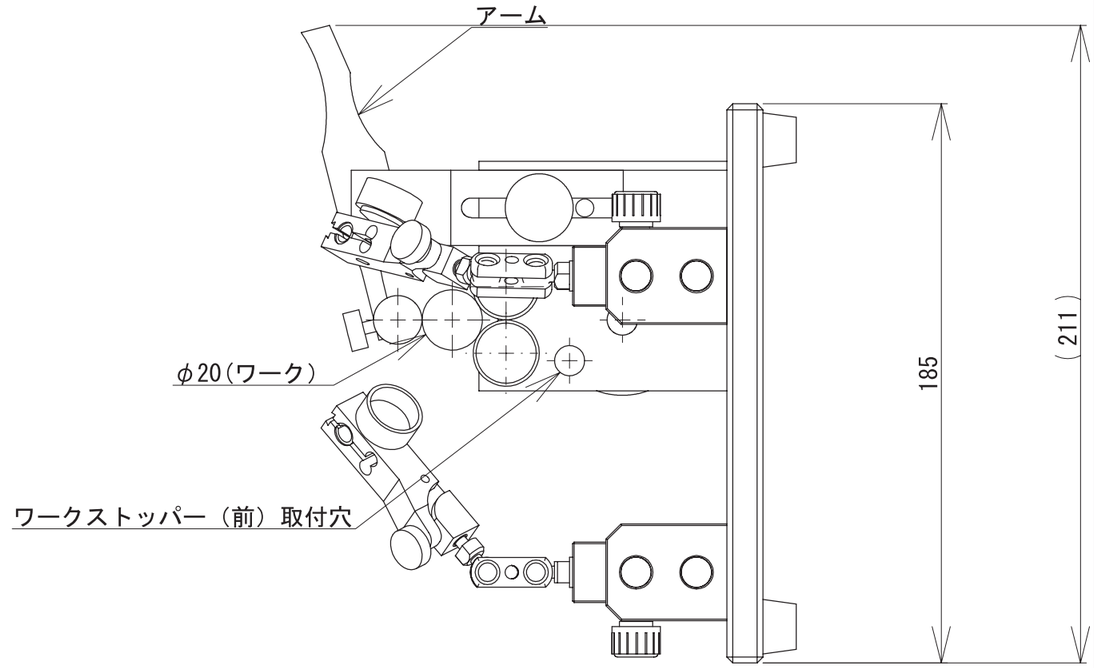

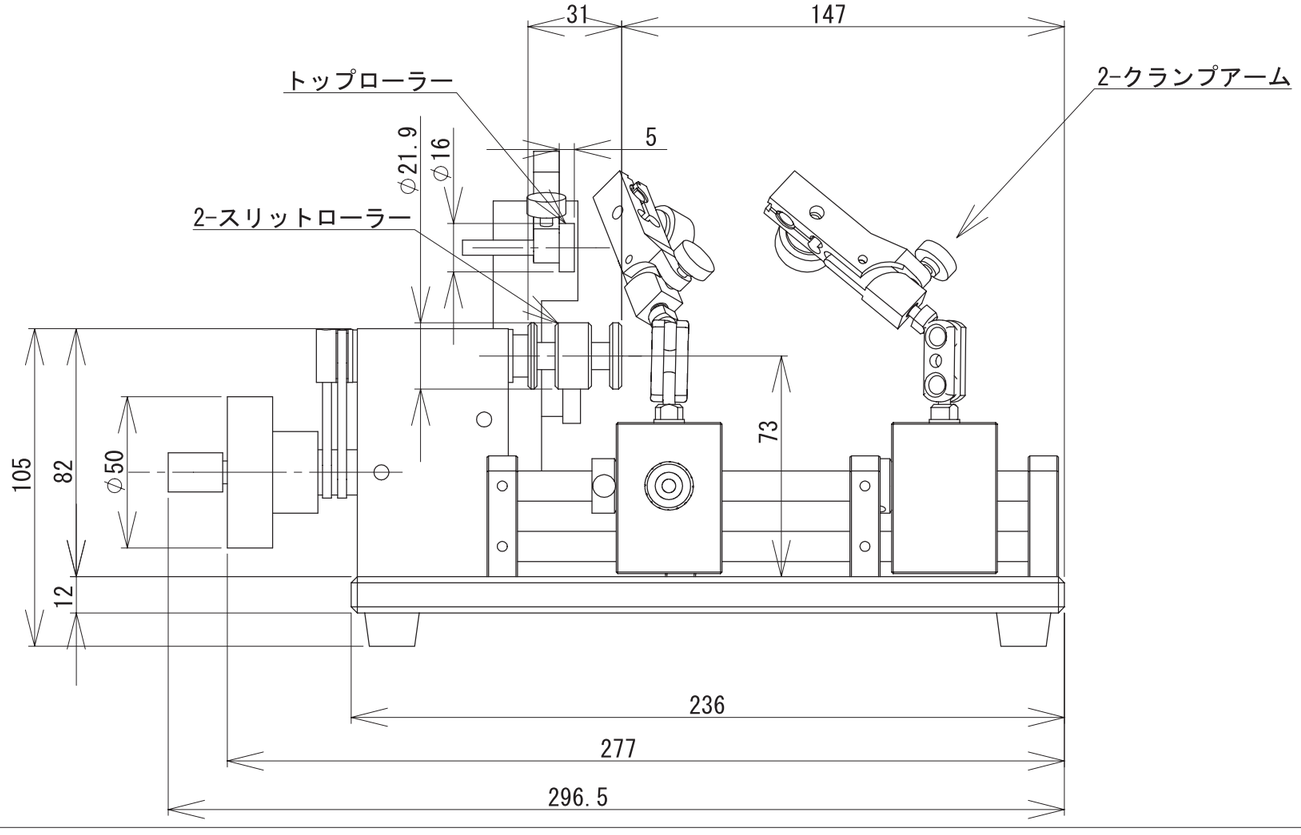

※ワークストッパー（前）、ワークストッパー（後）の描画はありません。

製品名	品番	個数	材質	品名
偏心度測定システム	ROG-241SSW			

記号	箇所	改訂理由	年月日	記名

設計		尺度	1:2
製図		投影法	
承認			
図番			

新潟精機株式会社