測定ピッチ可変ベース取扱説明書

新潟精機株式会社

この度はレベルニック用ピッチ可変ベースをご採用いただきまして有難うございます。
ご使用に際し、本器の性能を十分に発揮していただく為に本説明書をお読み頂き、正しい使い方により末永くご使用いただきますようお願い申し上げます。

特長

・当社レベルニックDL-S3・DL-S2・EL-01A に取り付け、測定ピッチを任意に設定し測定できます。
　目盛り付きなので容易に測定ピッチを設定できます。

組み付け

①（図１）のようにベース②にハンドル部①をM3 六角穴付きボルト、φ3 スプリングワッシャにて固定します。定盤上で（図２）ベースにブロックゲージ⑤の基準線を設定寸法に合わせ、目盛り付きスライドガイドのM４六角穴付きボルトを平均に締め付けます。この時（図２）を参照し、定盤に向けてベースを軽く指で押し付け、ブロックゲージとベースに隙間が無いように取り付けます。但し、必要以上に強く締めすぎると歪みやガタツキの原因となりますのでご注意ください。

図(1)

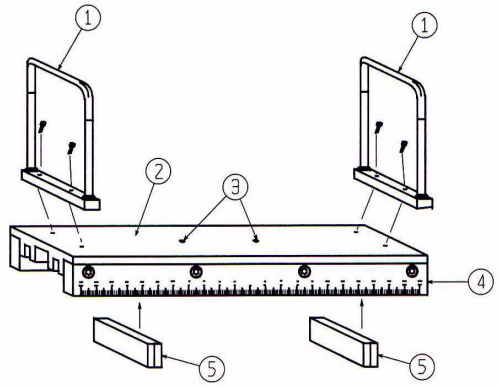

①ハンドルユニット
②ベース
③レベルニック取り付け穴
④目盛り付きスライドガイド
⑤測定用ブロックゲージ（基準線付き）

図(2)

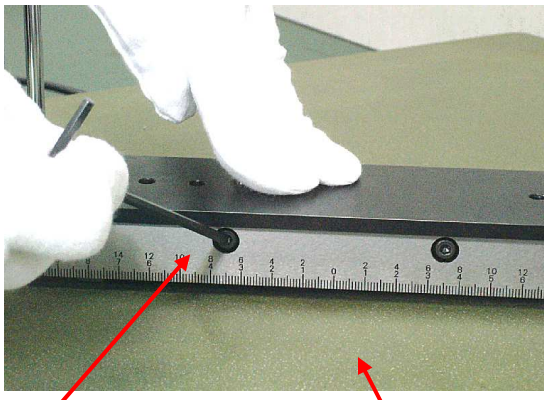

無線システム無し
（200mm ベース）

(図3)

無線システムを
取り付けた場合
（200mm ベース）

別売の無線アダプターDL-BW を使用する場合は下記の方法で取り付けます。

（図4）を参照し、附属品のM5 ボルトを可変ベース裏（溝）側より挿入します。スプリングワッシャ・平ワッシャを上面より挿入し、M5 ボルトにDL-BW 取り付け板を通しDL-S3 に取り付けます。

※注意　最初にDL-BW本体を、取り付け板に取り付けておいてください。

（図4）

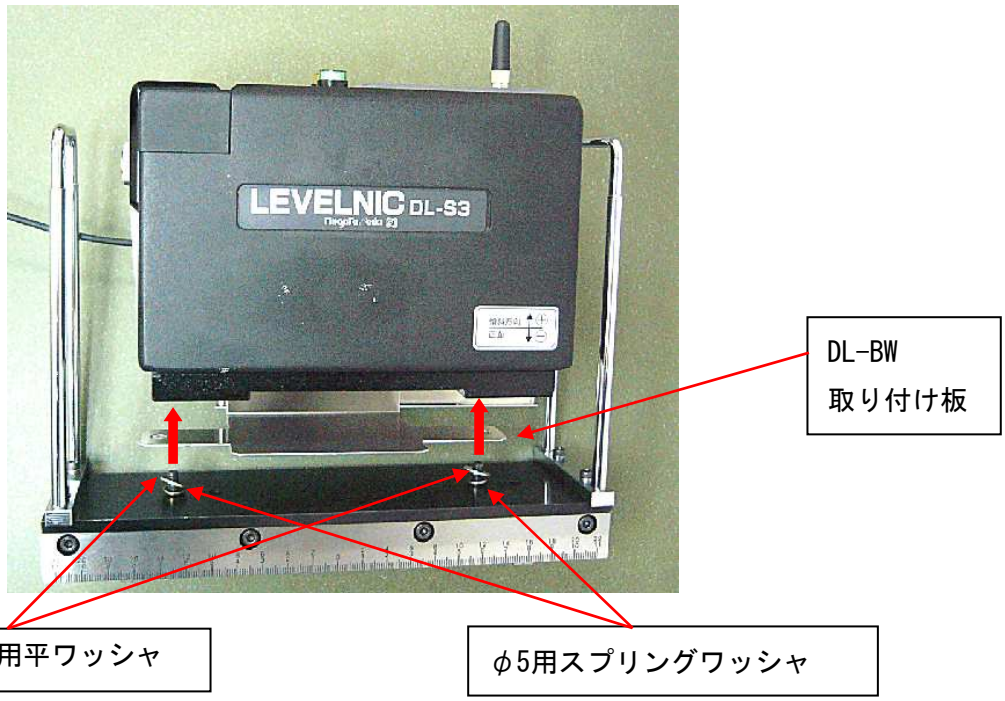

・附属品 ボルト類 M5×15 六角穴付きボルト ２個
φ5用スプリングワッシャ ２個
φ5用平ワッシャ ２個
ハンドル ２個
ブロックゲージ 15mm ２個
取扱説明書 １枚

M3×10 六角穴付きボルト ４個
φ3用スプリングワッシャ ４個

仕様

・可変ピッチ長‥‥200mm タイプ 50mm～200mm ／ 300mm タイプ 50mm～300mm
・目盛り‥‥ミリメートル目盛り、センチメートル表示
目盛り精度 200mm タイプ 200mm±0.4mm 以内
300mm タイプ 300mm±0.5mm 以内
・ピッチ可変用測定片は基線入ブロックゲージ15mm を使用します。
ベース中央部にレベルニック取り付け用穴③（φ5.5）を開けてあります。
〔200mm ベースのみ、無線装置を取り付けたDL-S3 を取り付ける為の穴を４箇所(図３)設けてあります〕

・本仕様は予告なしに変更することがありますのでご了承願います。

製造元 新潟精機株式会社
〒955-0055 新潟県三条市塚野目5丁目3番14号
☎ (0256)33-5502(代) FAX(0256)33-5528
URL http://www.niigataseiki.co.jp

2206 I445-K